NOTA BENE

IL NUOVO QUADRO ELETTRICO DI PIANO QE.PTA ED IL NUOVO UPS ALIMENTANO GLI IMPIANTI ELETTRICI DEI NUOVI LOCALI / UTENZE DI PIANO.
GLI IMPIANTI PREESISTENTI LUCE / FM DELLE AREE COMUNI E BAGNI VENGONO MANTENUTI ALIMENTATI DAI QUADRI ELETTRICI DI PIANO ESISTENTI

LEGENDA

	NUOVO QUADRO ELETTRICO DI DISTRIBUZIONE / UTENZA SPECIFICA
	QUADRO ESISTENTE (VEDI LEGENDA IN CALCE)
PEM	PULSANTE LUMINOSO DI EMERGENZA AD ACCESSO PROTETTO CON SPIA DI SEGNALAZIONE A LED PER INTEGRITA' CIRCUITO DI SGANCIO
	RETE BASSA TENSIONE SEZIONE PRIVILEGIATA / EMERGENZA
	RETE BASSA TENSIONE SEZIONE NORMALE
	RETE BASSA TENSIONE SEZIONE CONTINUITA' ASSOLUTA
	LINEA ESISTENTE
	CIRCUITO SGANCIO DI EMERGENZA
	ALLACCIO ELETTRICO UTENZE

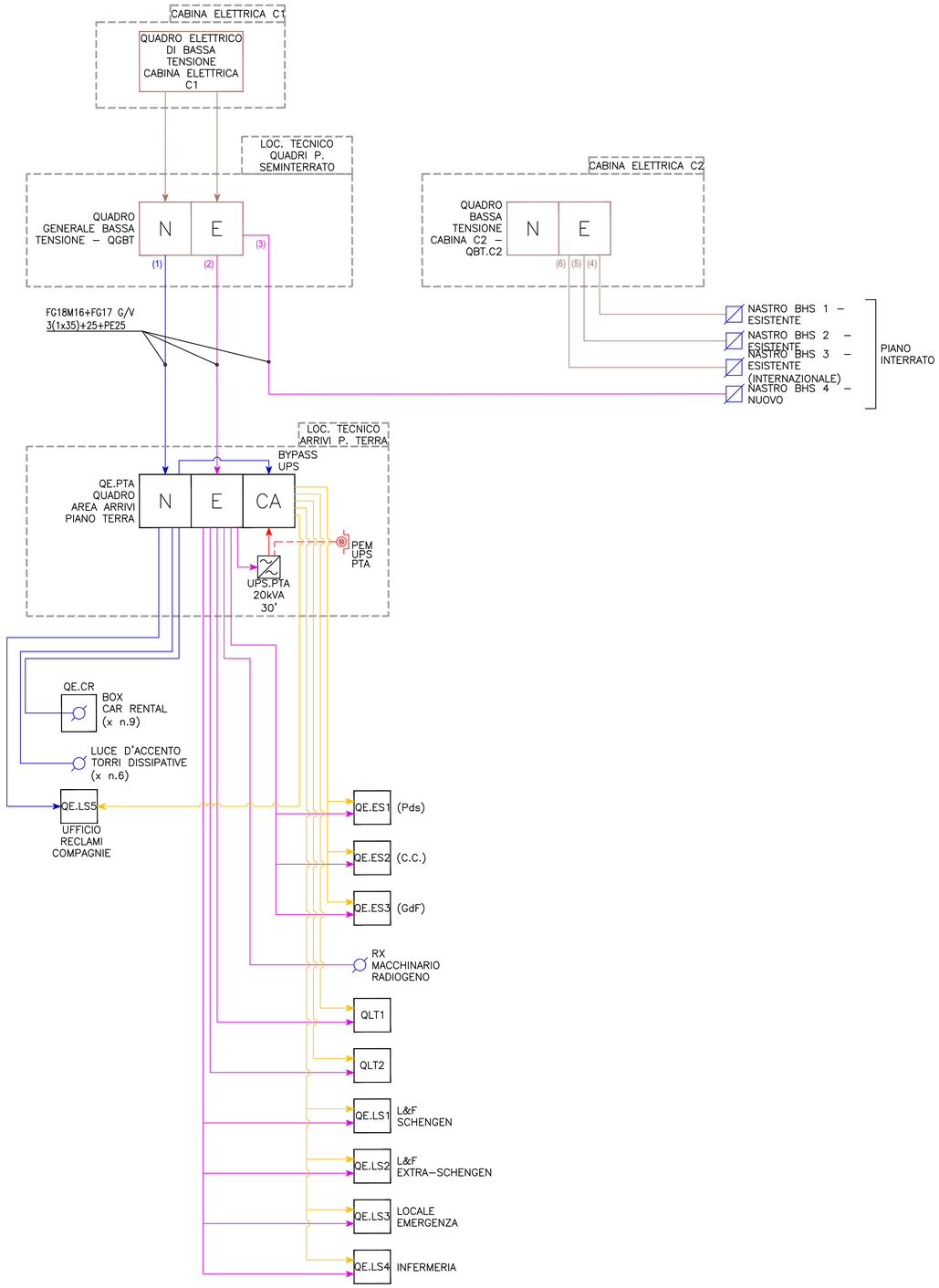

LEGENDA INTERRUTTORI DI ALIMENTAZIONE

QGBT

(1) LINEA NORMALE DA INTERRUTTORE COLONNA 3 ATTUALE "QE M4 S. MOBILE +5.80" TARATURA TERMICA DA IMPOSTARE 4x80A –-> DIVENTA NUOVA LINEA QE.PTA SEZIONE NORMALE
(2) LINEA EMERGENZA DA INTERRUTTORE COLONNA 5 ATTUALE "QE ASC4 –2.70" TARATURA TERMICA DA IMPOSTARE 4x80A –-> DIVENTA NUOVA LINEA QE.PTA SEZIONE EMERGENZA
(3) LINEA EMERGENZA DA INTERRUTTORE COLONNA 5 ATTUALE "RISERVA" TARATURA TERMICA DA IMPOSTARE 4x80A –-> DIVENTA NUOVA LINEA BHS4

QBT.C2

(4) LINEA EMERGENZA DA INTERRUTTORE H5 ATTUALE "NUOVO NASTRO" (BHS1) (NON OGGETTO DI MODIFICHE)
(5) LINEA EMERGENZA DA INTERRUTTORE H6 ATTUALE "NUOVO NASTRO" (BHS2) (NON OGGETTO DI MODIFICHE)
(6) LINEA EMERGENZA DA INTERRUTTORE H7 ATTUALE "QNS1 NASTRO INTERNAZIONALE"(NON OGGETTO DI MODIFICHE)

ENAC
Ente Nazionale per l'Aviazione Civile

AEROPORTO CIVILE DI LAMEZIA TERME (CZ)

SACAL

LOTTO L1 - Sviluppo aerostazione passeggeri
CUP: H84G22000030009
LOTTO L2 - Interventi per la security e la digitalizzazione
CUP: H86I22000390002
LOTTO L6 - Potenziamento delle reti di sottoservizi e impianti tecnologici
CUP: H84G22000060009

PROGETTO ESECUTIVO

LOTTO L1

IMPIANTI ELETTRICI E SPECIALI - STATO DI PROGETTO
Terminal arrivi - Schema a blocchi alimentazioni

GRUPPO DI PROGETTAZIONE
Raggruppamento Temporaneo di Professionisti

TECHNITAL

Direttore Tecnico e Responsabile integrazione prestazioni specialistiche: ing. Filippo Busola
Geologia: dott. Emanuele Fresia
Progettazione idraulica: ing. Alessandro Cacciatori
Project Manager: ing. Emanuela Perina
CSP: arch. Elisabetti Foroni

ETS Engineering and Technical Services S.p.A.

Direttore Tecnico: ing. Giambattista Parietti
Progettazione Specialistica Impianti:
ing. Marco Bergami
p.i. Daniele Togni
ing. Enrico Facchinetti

AERTEC

Direttore tecnico: ing. Aeronautico Carlos Berenguer López
Responsabile sistemi di trasporto:
ing. Pedro Tena Calderón

VALLE 3.0

Direttore tecnico: arch. Emanuela Valle
Progettazione architettonica:
arch. Maria Camilla Valle
arch. Leonardo Giovannozzi

incide

Direttore tecnico e progettazione strutturale:
ing. Gianluca Vallerini
Coordinatore progettazione strutture:
ing. Matteo Pagnozzi

CODICE ELABORATO								REVISIONE		
Fase	Lotto	Ambito	Disciplina	Tipo	Numero	Rev	Scala	Id.	Data	Descrizione
E	L1	02	ELE	SH	02	A		A	FEBBRAIO 2025	EMISSIONE
								B		
								C		
								D		
NOME FILE:	AI015P-E-L1-02-ELE-SH-02-A							REDAZIONE:	R. Milesi	ETS

Visto del Committente: **Società Aeroportuale Calabrese S.p.A.**

INTERVENTO FACENTE PARTE DEL	IL RESPONSABILE DEL PROCEDIMENTO:	IL POST HOLDER DI AREA:
Contratto Istituzionale di Sviluppo "CIS VOLARE"	ing. Ferdinando Saracco	OPERATIONAL SERVICES MANAGER: Emilio Parrilla PASSENGER EXPERIENCE MANAGER: Sabrina Mileto PH PROGETTAZIONE: Ferdinando Saracco

Approvazione **ENAC:**